Technisches Datenblatt

Industrie-Beschleunigungssensor mit integriertem Temperatursensor

Produktbereich: Sensoren / Beschleunigungssensoren / Industrie

Produktbezeichnung: AV103T

Eigenschaften

- Für industriellen Einsatz
- Integrierter Temperatursensor
- IEPE – Konstantstrom – Versorgung
- Empfindlichkeiten 100 mV/g, Messbereich: +/- 80g
- linear bis 15 kHz (3 dB)
- galvanisch entkoppelt, Laser verschweißtes Gehäuse
- Robuster MIL- Kabelanschluss
- M6-Befestigungsgewinde im Boden

AV103T

Technische Zeichnung AV103T

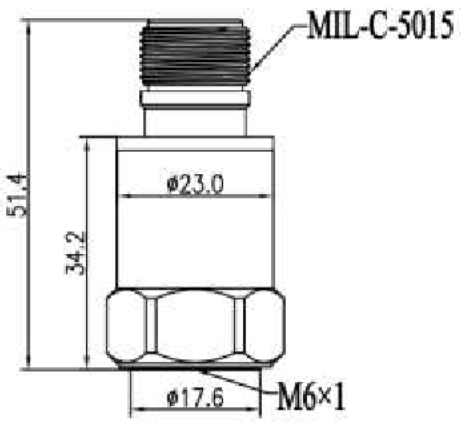

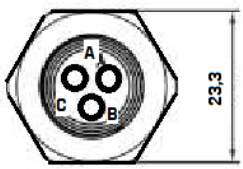

A = Vibration / Versorgung

B = Temperatur

C = Ground / Masse

Spezifikation AV103T

Messtechnische Eigenschaften		
Empfindlichkeit （±10%）	100	mV/g
Messbereich	±80	g
Linearität	<= 1	%
Frequenzgang (±10%)	0,7～10000Hz	Hz
Frequenzgang (±3 dB)	0,4～15000Hz	Hz
Resonanzfrequenz	30	kHz
Querempfindlichkeit	≤5	%
Elektrische Eigenschaften VIBRATION		
Bias-Spannung	10,5 - 13,5 typisch : 12	V DC
Konstantstrom	2-20mA, typisch 4	mA
Speisespannung	18-30, typisch : 24	V DC
Einschwingzeit	≤2	sec
Elektrisches Rauschen 10Hz	14	µg/√Hz
Elektrisches Rauschen 100Hz	5	µg/√Hz
Elektrisches Rauschen 1000Hz	3	µg/√Hz
Ausgangsimpedanz	＜100	Ω
Isolationswiderstand	＞ 10^8	Ω
Elektrische Eigenschaften TEMPERATUR		
Messbereich	-40...120	°C
Empfindlichkeit	10	mV/K
Spannungs-Offset bei 25°C	750	mV
Mechanische Eigenschaften		
Maximale Schockbelastung	5000	g
Befestigungsgewinde	M6	mm
Gewicht	86	g
Versiegelungsverfahren	Laserschweissen	
Schutzklasse	IP68	
Gehäusematerial	Edelstahl 316L	
Anschlussstecker	3-polig, Mil-C-5015	
Anschlussrichtung:	Axial	
Betriebstemperatur	-40...120	°C
Montagedrehmoment	2.7～6.8 (Gewinde M6)	Nm
Zertifikate	CE	

Anschlusszubehör

- AVMIL5015 PLUG-3P

Befestigungszubehör

- AV-BASE MAGNET M6