Technisches Datenblatt

Industrie-Beschleunigungssensor

Produktbereich: Sensoren / Beschleunigungssensoren / Industrie

Produktbezeichnung: AV102 - AV103 – AV104

Eigenschaften

- Für industriellen Einsatz
- Sehr gutes Preis-/Leistungsverhältnis
- IEPE – Konstantstrom – Versorgung
- Empfindlichkeiten 100 mV/g, Messbereich: +/- 80g
- linear bis 15 kHz (3 dB)
- galvanisch entkoppelt, Laser verschweißtes Gehäuse
- Robuster MIL- Kabelanschluss
- M6-Befestigungsgewinde im Boden (AV102/103), Durchgangsbohrung M6 (AV104)

AV102

AV103

AV104

AV102 mit MIL Kabel

Technische Zeichnung AV102

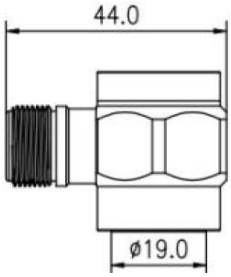

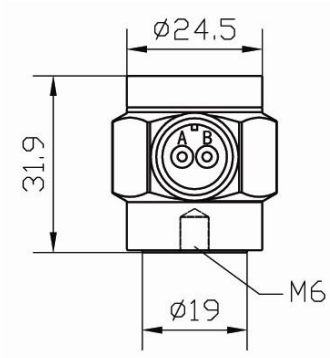

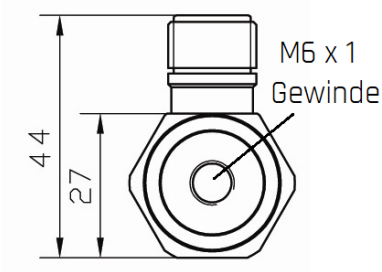

Technische Zeichnung AV103

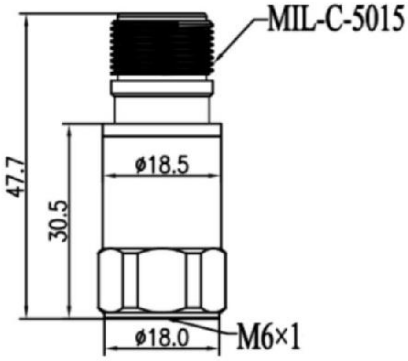

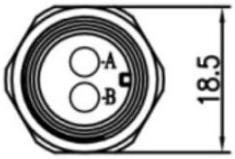

Technische Zeichnung AV104

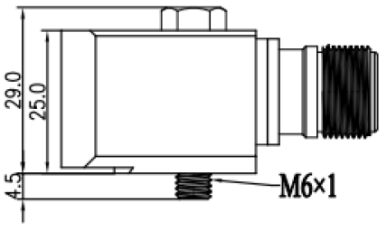

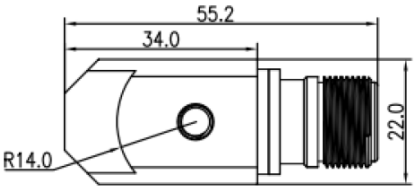

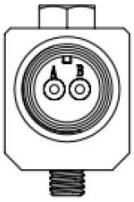

Spezifikation AV102/103/104

Messtechnische Eigenschaften		
Empfindlichkeit （±5%）	100	mV/g
Messbereich	±80	g
Linearität	≤ 1	%
Frequenzgang (±10%) AV102/AV103	0,7 ～ 10000	Hz
Frequenzgang (±10%) AV104	0,7 ～ 7000	Hz
Frequenzgang (±3 dB) AV102/AV103/AV104	0,4 ～ 15000	Hz
Resonanzfrequenz AV102/AV103/AV104	26/30/25	kHz
Querempfindlichkeit	≤5	%
Elektrische Eigenschaften		
Bias-Spannung	10,5 - 13,5 typisch : 12	V DC
Konstantstrom	2-20mA, typisch 4	mA
Speisespannung	18-30, typisch : 24	V DC
Einschwingzeit	≤2	sec
Elektrisches Rauschen 10Hz	14	µg/√Hz
Elektrisches Rauschen 100Hz	5	µg/√Hz
Elektrisches Rauschen 1000Hz	3	µg/√Hz
Ausgangsimpedanz	＜100	Ω
Isolationswiderstand	＞ 10^8	Ω
Mechanische Eigenschaften		
Maximale Schockbelastung	5000	g
Befestigungsgewinde/Durchgangsbohrung	M6 x 1	mm
Gewicht AV102/AV103/AV104	98/61/126	g
Versiegelungsverfahren	Laserschweissen	
Schutzklasse	IP68	
Gehäusematerial	Edelstahl 316L	
Anschlussstecker	2-polig Mil-C-5015	
Anschlussrichtung:	AV102/AV104: radial AV103 axial	
Betriebstemperatur AV102/AV103	-40...120	°C
Betriebstemperatur AV104	-55...125	°C
Montagedrehmoment	2.7～6.8 (Gewinde M6)	Nm
Zertifikate	CE	

Anschlusszubehör

- **AV-MIL5015 PLUG**
  2-poliger Anschlussstecker für Kabelmontage MIL-C 5015, Farbe dunkelgrün, Lötanschluss

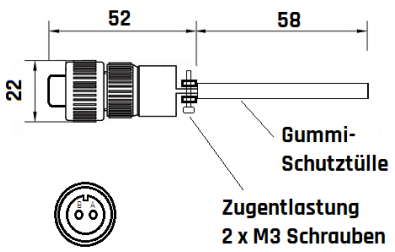

Befestigungszubehör

- **AV-MAGNET M6**
  Haftmagnet für gerade Flächen, Seltenerd Magnet besonders hohe Haftkraft

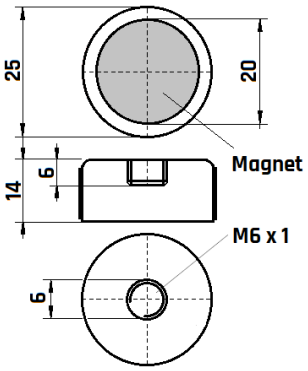

- **AV-BOLZEN M6**
  Befestigungsbolzen für Beschleunigungssensoren aus Edelstahl

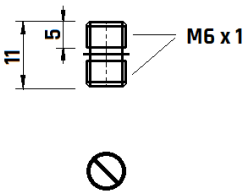
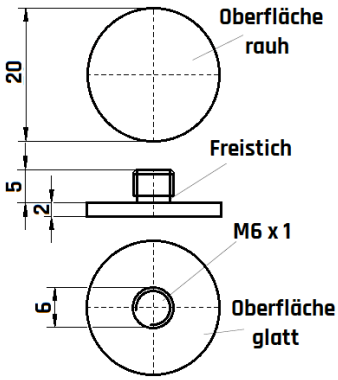
- **AV-PAD M6**
  Klebepad mit M6 Gewindebolzen aus Edelstahl